Технические характеристики ИнС-В -100

ОБЩАЯ ИНФОРМАЦИЯ	
Производитель/Поставщик	**ЗАО ИнС ОКБМ**
Ожидаемый срок службы	25 лет
Сервис/Техническое обслуживание	2 раза в год
Номинальная мощность	100 кВт
Стартовая скорость ветра	2.7 м/с
Максимальная эксплуатационная скорость ветра	25 м/с
Номинальная скорость ветра	8 м/с
Предельно допустимая скорость ветра	Не лимитируется. Установка автоматически переходит в режим флюгирования
Шумовое излучение при 8 м/с	Менее чем 43 дБ на расстоянии 200 м
Рабочие температуры	От -60°С до +60°С
Напряжение сети	380-400 В
Частота сети	50-60 Гц
Подключение	3 фазное + нейтральное
Тип преобразования	Напряжение с клемм генератора
РОТОР	
Количество роторов	2
Количество лопастей одного ротора	5
Диаметр	23 м
Положение ротора	Против ветра
Направление	Роторы установки вращаются в противоположные стороны
Угол основной оси	5° к горизонту
Ометаемая поверхность	415.5 $м^2$
Скорость	30 - 45 об/мин
МУЛЬТИПЛИКАТОР	
Тип	Дифференциальный
Вес	600 кг
Передаточное отношение	С постоянным числом оборотов вала привода генератора
ГЕНЕРАТОР	
Тип	Асинхронный
Номинальная производительность	100 кВт
Количество фаз	3 + N
Номинальное напряжение	380-400 В
Частота	50-60 Гц
Вес	900 кг
БАШНЯ	
Тип	Коническая труба
Количество секций	2 - 3 секции
Высота оголовка	40м, 50м, 70м
Материал	Тонкостенный железобетон или металлическая ферма с обшивкой стальными листами
СИСТЕМА НАВЕДЕНИЯ НА ВЕТЕР	
Система наведения на ветер	Активная
Передача сигнала от	Флюгера

Привод	Электрический мотор-редуктор
Мощность поворотного мотора	2 x 1.5 кВт
Скорость поворота	0.9°/сек
Прерывание поворота	Система торможения
БЕЗОПАСНОСТЬ	
Первая система безопасности	Разворот лопастей по потоку
Вторая система безопасности	Тормозная система
Система блокирования ротора	Флюгирование с торможением
Активация	Автоматическая или ручная
СПЕЦИФИКАЦИЯ МАТЕРИАЛОВ	
Лопасти	Углепластик, фибергласс
Кабина/Ротор	Дюралюминий
Башня	Тонкостенный железобетон или металлическая ферма
Основание	Бетонный фундамент

Кривая мощности ИнС-В-100

Показатели кривой действительны для стандартных атмосферных условий при температуре воздуха 15 ºС, бараметрическом давлении 101325 Па и плотностью воздуха 1,225 кг/м^3, чистых лопастей ротора и горизонтального непрерывного потока воздуха.

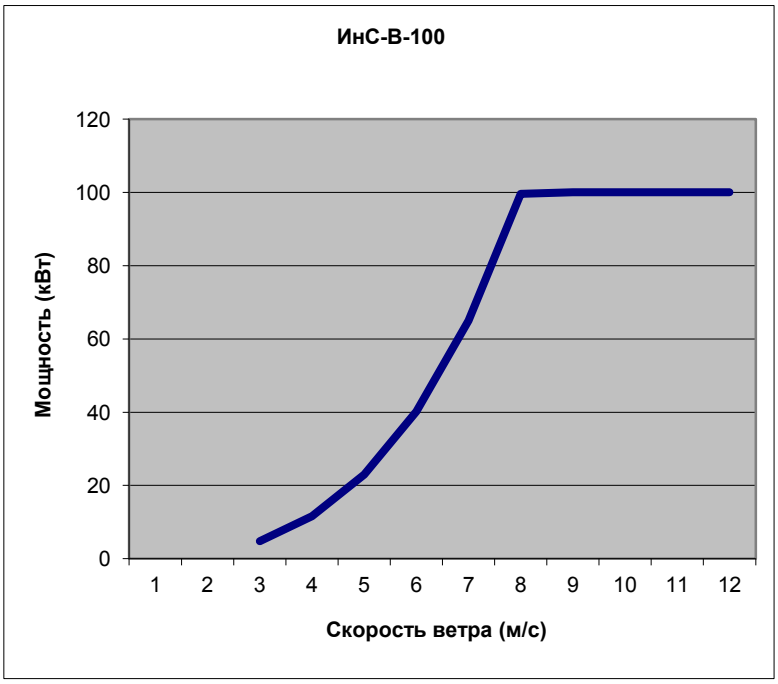

Скорость ветра (м/с)	Мощность (кВт)	Мощность после модернизации (кВт)
1	0	0
2	0	0
3	5	6
4	12	16
5	23	30
6	40	52
7	65	85
8	100	130
9	100	130
10	100	130
11	100	130
12	100	130
13…25	100	130
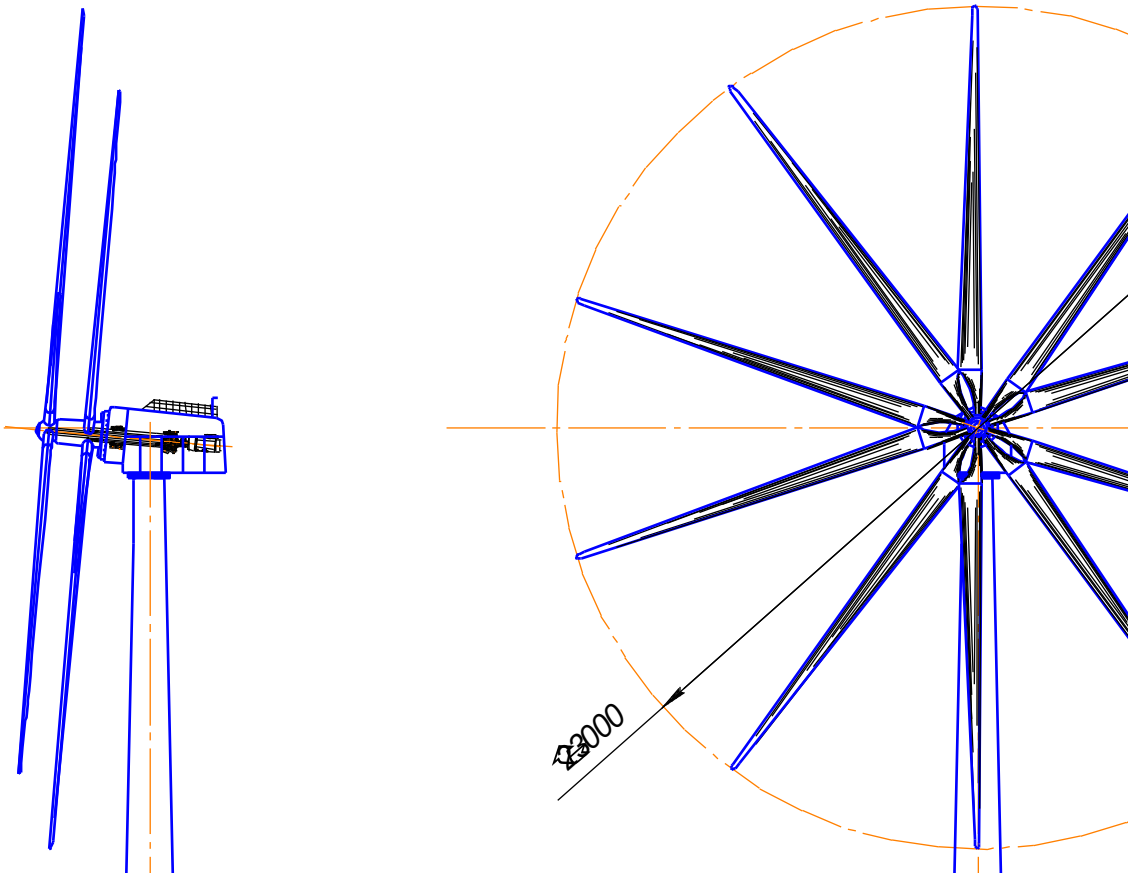
Общий вид установки ИнС-В-100